Колесная пара К14.02.01.000

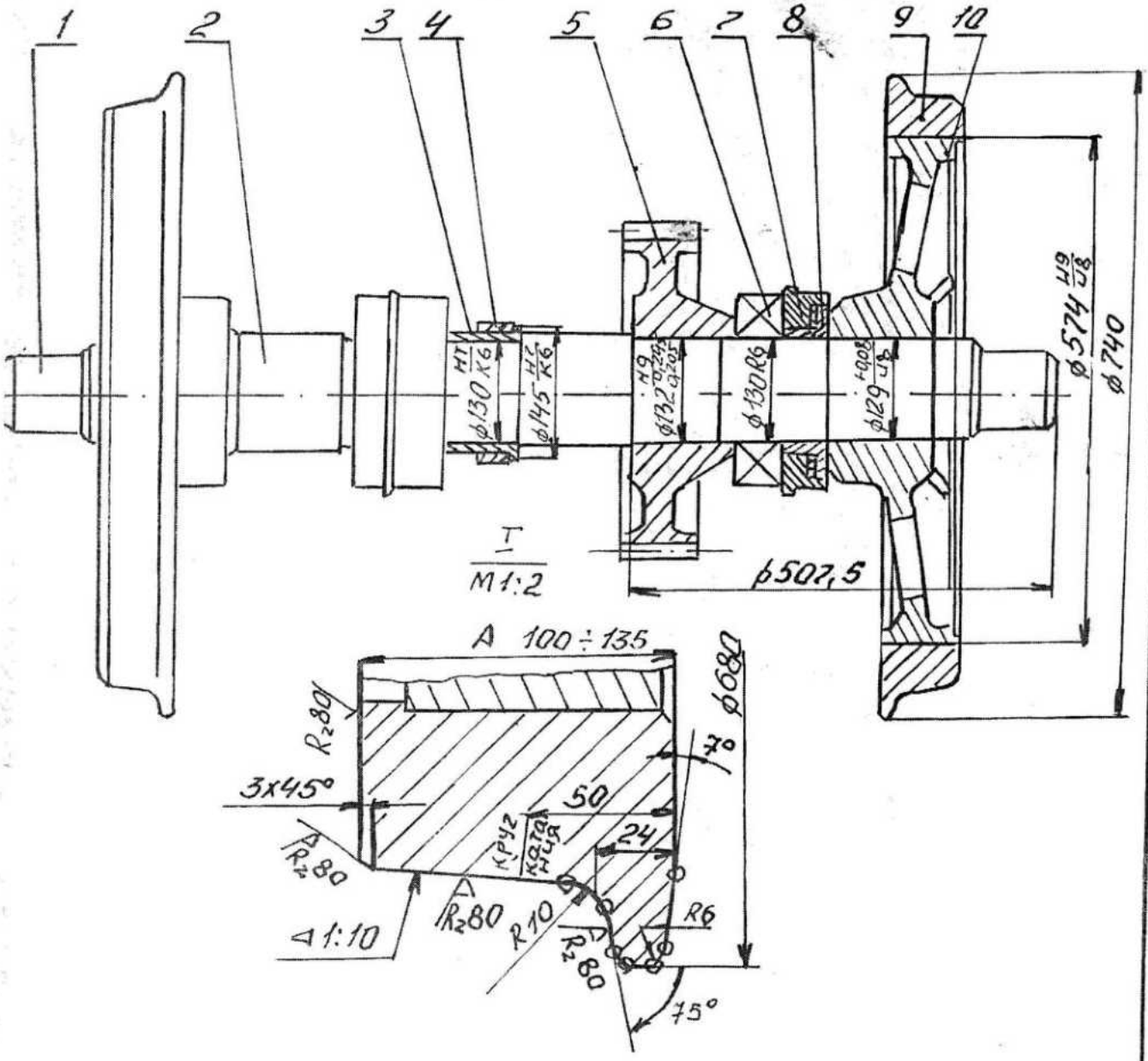

1- ось колесная
2- втулка
3- втулка
4- кольцо
5- колесо зубчатое
6 подшипник 3526
7- кольцо
8- кольцо
9- бандаж
10- центр колесный

Сергеев Г.П.

Изм	Лист	№ докум	Подп	Дата	К14.02.01.000	Лист 27